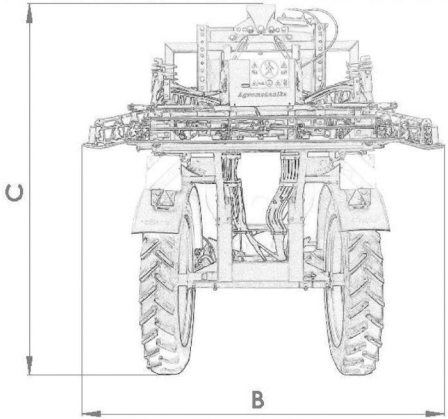

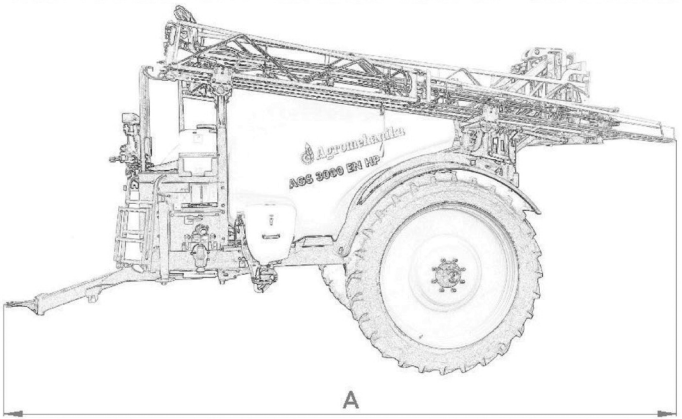

ŠKROPILNICA			AGS 2500 EN HP(X)				AGS 3000 EN HP(X)			
GARNITURA			15m HP	18m HP(X)	21m HP(X)	24m HP	15m HP	18m HP(X)	21m HP(X)	24m HP
Dimenzije (z garnituro)	Dolžina	A (cm)	565	625	569	699	565	625	569	699
	Širina	B (cm)	220	220	220	220	220	220	220	220
	Višina	C (270/95 R44") (cm)	290				290			
		C (300/95 R46") (cm)	300				300			
Masa škropilnice in garniture (prazna)		(kg)	2320	2350	2391	2412	2330	2360	2401	2422
Masa škropilnice in garniture (polna)		(kg)	5150	5180	5221	5240	5660	5690	5731	5752
Osna obremenitev (prazna)		(kg)	1980	2010	2051	2072	1990	2020	2061	2082
Osna obremenitev (polna)		(kg)	3920	3950	3991	4010	4430	4460	4501	4522
Obremenitev priklopa (prazna)		(kg)	340	340	340	340	340	340	340	340
Obremenitev priklopa (polna)		(kg)	1230	1230	1230	1230	1230	1230	1230	1230